	部品名	部品コード	数量	材質・規格・寸法	摘要
1	素電池		3	ニカド電池	
2	ヒューズホルダ		1	１０Ａヒューズ付	
3	コネクタ		1		
4	ケース		1	樹脂ケース　上下	
5					
6					

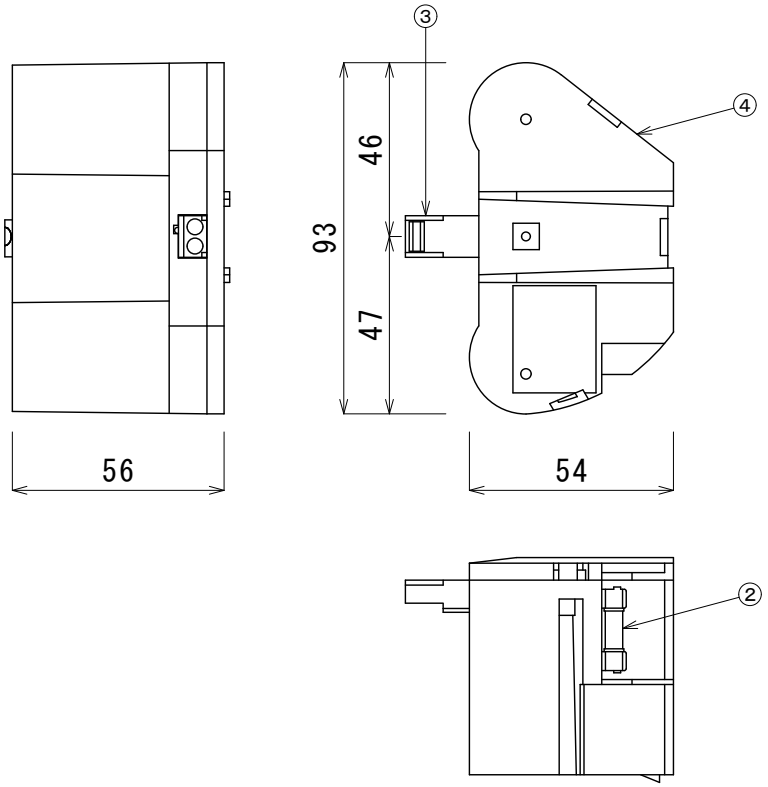

作成	確認	承認	製品図				作成日	2019-11-25	機種名	3NR-CY-BE(S)
松崎			重量	単位	尺度	図法	種類	ニカド組電池	定格電圧	３．６V
			g	mm	1/2		図面番号	1217	定格電流	３０００mＡｈ

株式会社　ヨコモリ電池屋コーポレーション