	部品名	部品コード	数量	材質・規格・寸法	摘要
1	素電池		4	１．２Ｖ「	
2	ヒューズホルダ		1	１０Ａヒューズ付	
3	ランプソケット		1	ＰＰＳ樹脂　ＮＺ０８０９	
4	落下防止金具		1	ステンレス	
5	ケース		1	樹脂ケース　上下	
6					

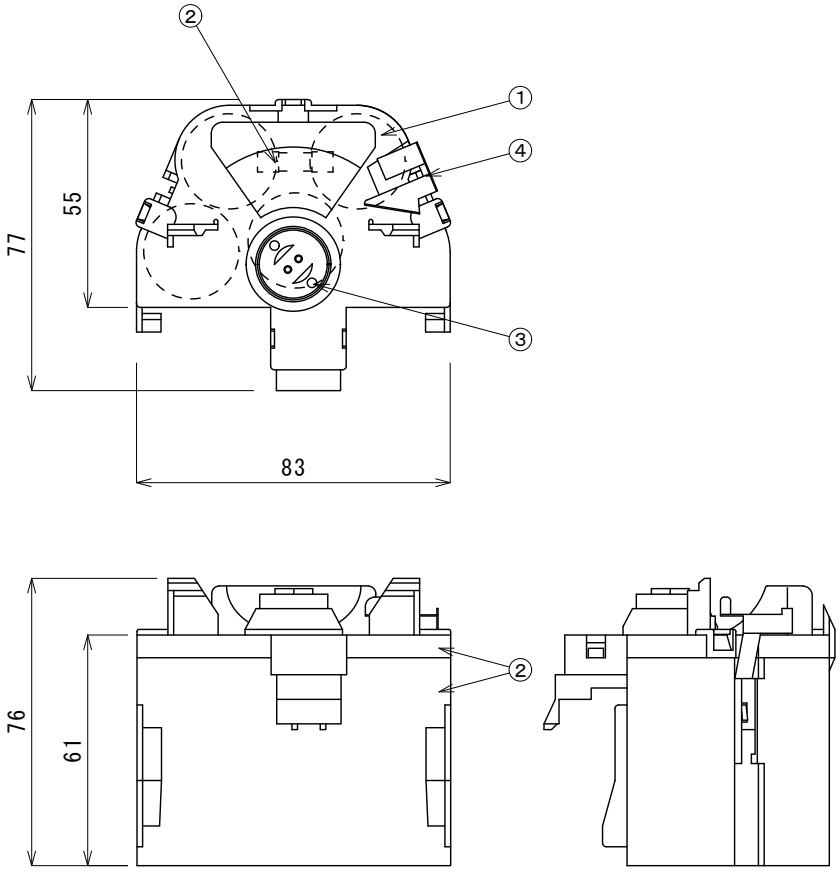

作成	確認	承認	製品図				作成日	2018-12-12	機種名	FK845K(S)
松崎			重量	単位	尺度	図法	種類	組電池	定格電圧	４．８Ｖ
			g	ｍｍ	1/2		図面番号	1189	定格電流	３０００ｍＡｈ

株式会社　ヨコモリ電池コーポレーション